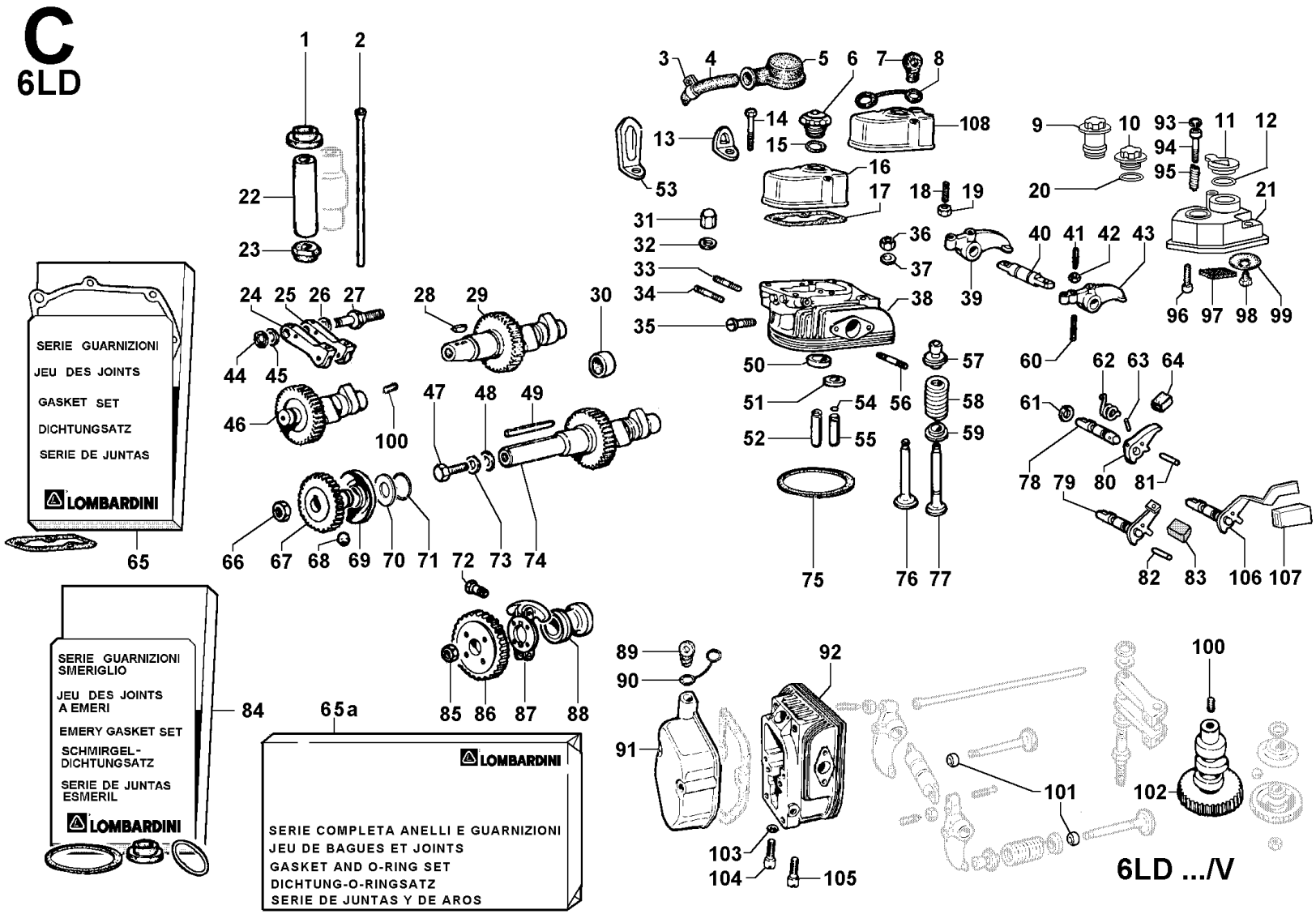
C
6LD
SERIE GUARNIZIONI
JEU DES JOINTS
GASKET SET
DICHTUNGSATZ
SERIE DE JUNTAS
LOMBARDINI
SERIE GUARNIZIONI SMERIGLIO
JEU DES JOINTS A EMERI
EMERY GASKET SET
SCHMIRGEL-DICHTUNGSATZ
SERIE DE JUNTAS ESMERIL
LOMBARDINI
LOMBARDINI
SERIE COMPLETA ANELLI E GUARNIZIONI
JEU DE BAGUES ET JOINTS
GASKET AND O-RING SET
DICHTUNG-O-RINGSATZ
SERIE DE JUNTAS Y DE AROS
6LD .../V