I

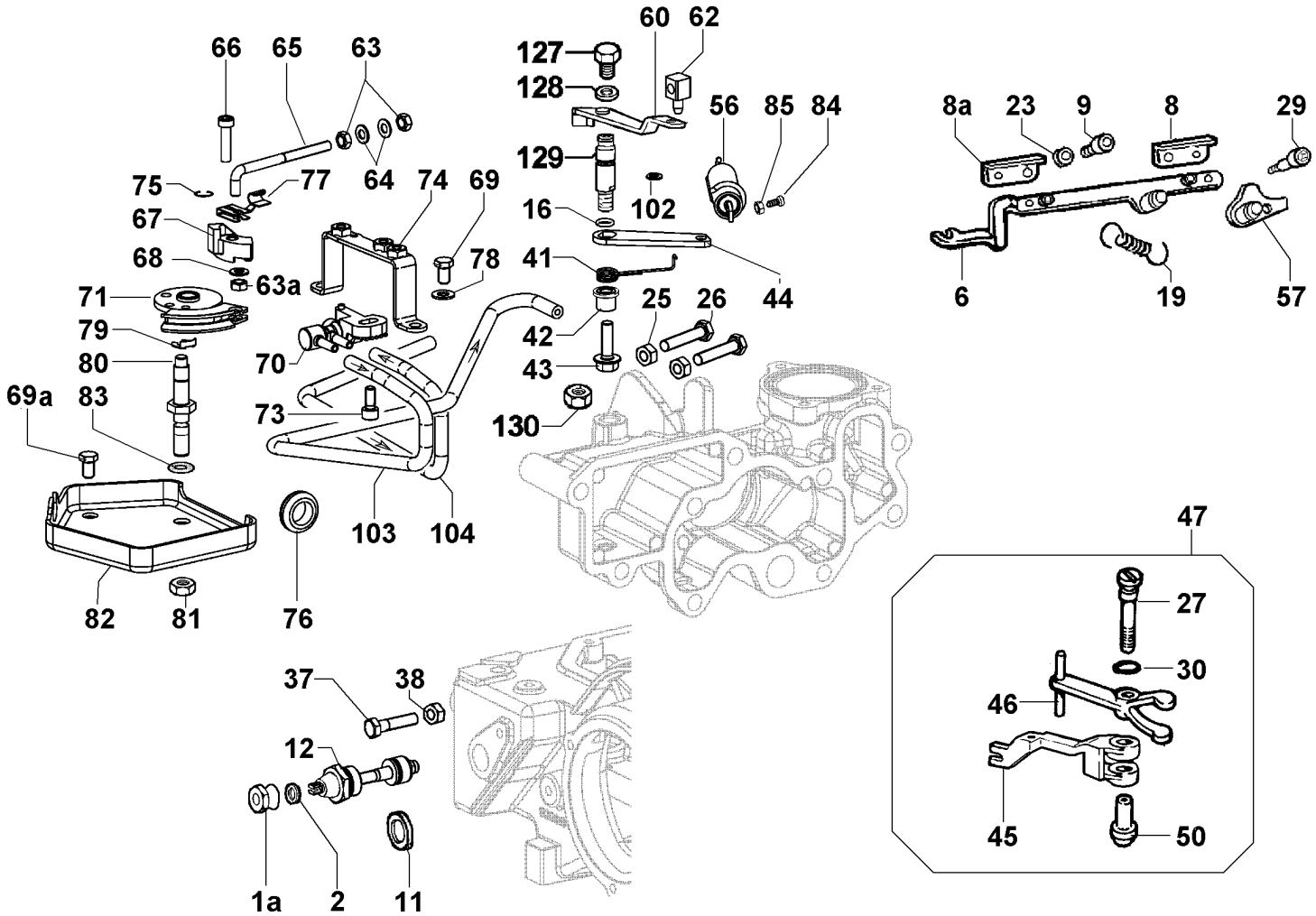
66
65
63
127
128
60
62
56
85
84
8a
23
9
8
29
129
75
77
64
74
69
16
102
67
68
78
41
63a
71
25
26
44
6
19
57
79
42
80
70
43
69a
83
73
130
103
104
47
27
30
46
82
81
76
37
38
12
45
50
1a
2
11